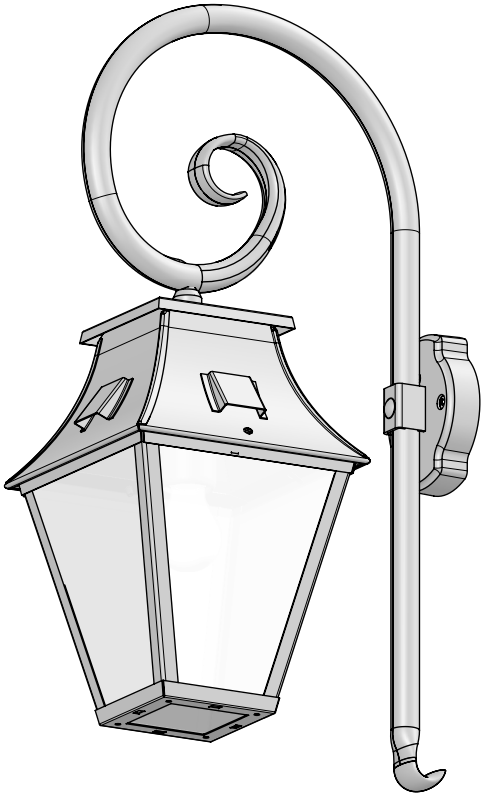

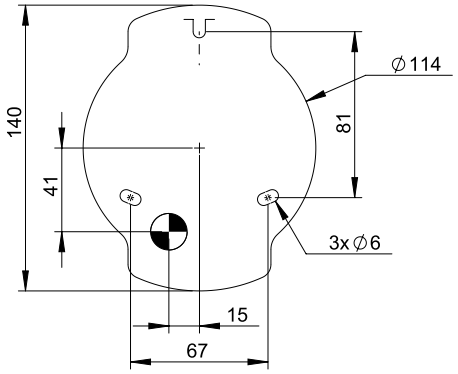


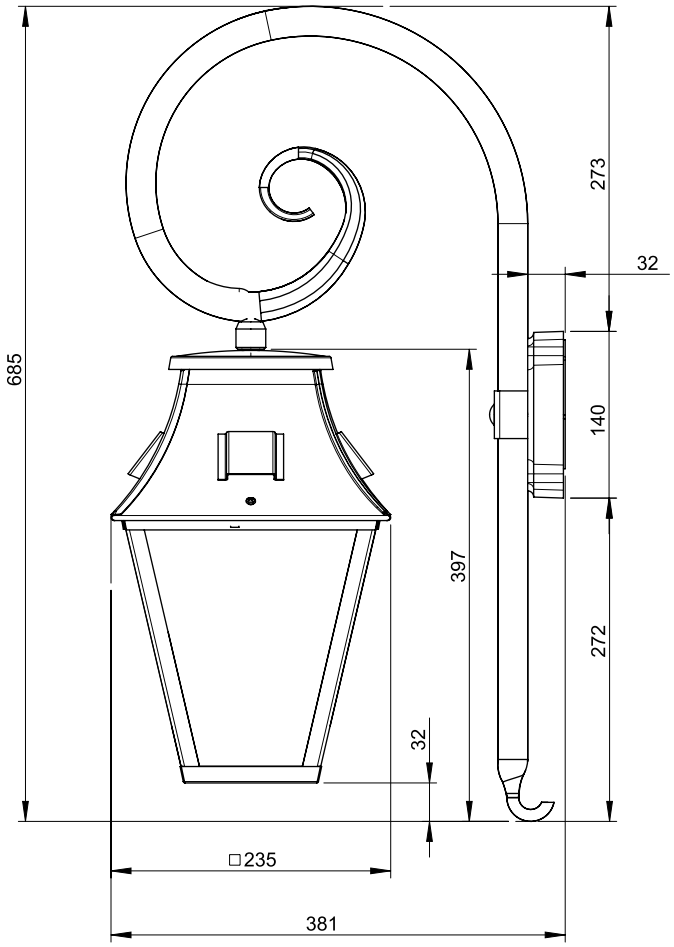


Vieille France - Modèle 1

: Cable passage

Measurment unit: millimetres