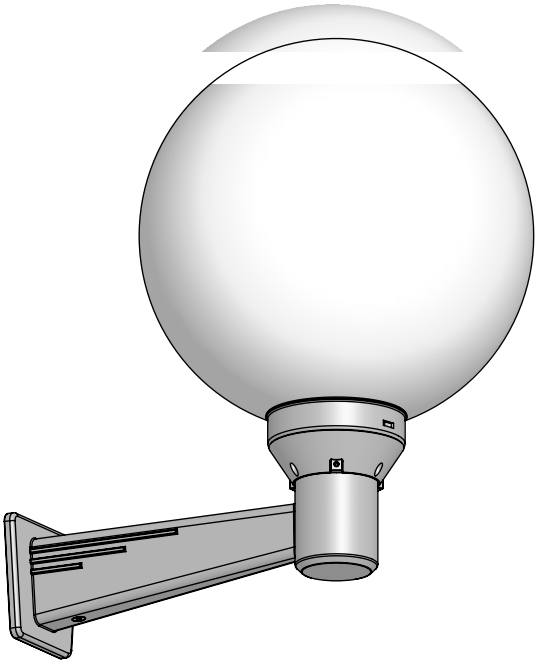

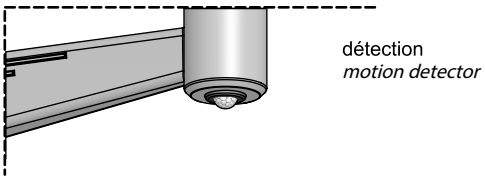


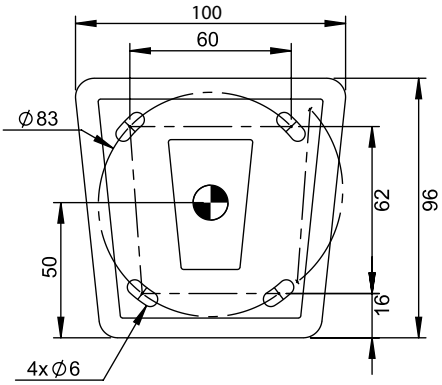


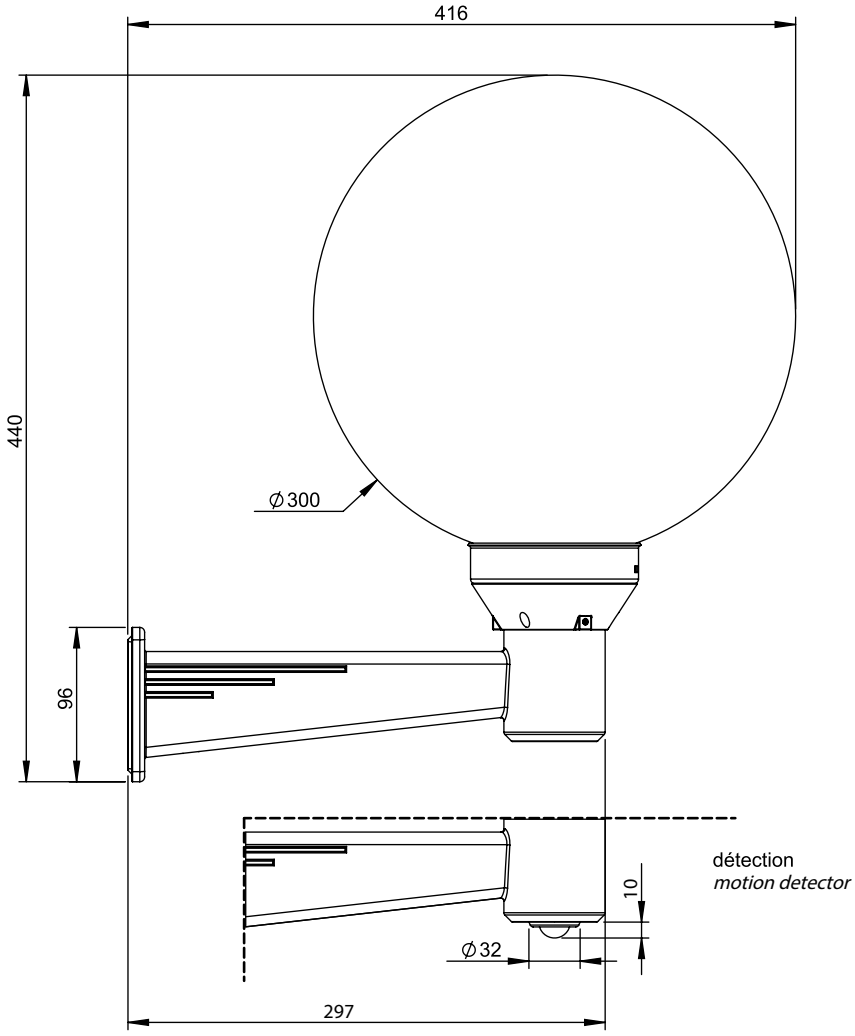


# Moon - Modèle 5

: Cable passage

Measurment unit: millimetres